MACO
MULTI-MATIC

21562 - Plantilla de taladro para bisagra angular con tetones de 5 mm PVC

Dibujos técnicos

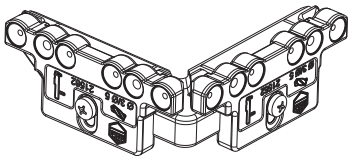

					№
Plantilla de taladro para bisagra angular	PVC		con tetones de 5 mm	1	21562

Regulación de la plantilla

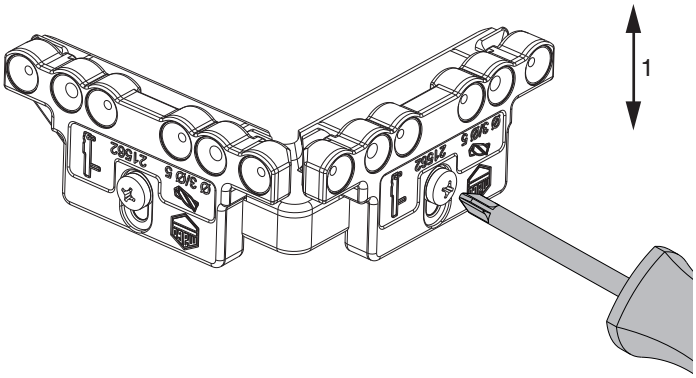

21562 - Plantilla de taladro para bisagra angular con tetones de 5 mm PVC

Uso de la plantilla

Insertar la plantilla de taladros en el canal de herraje.

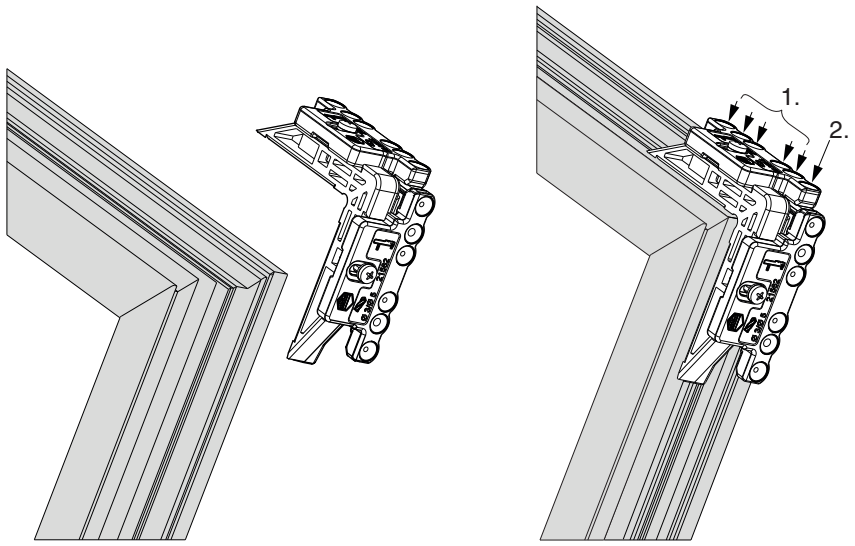

Dibujo de taladros

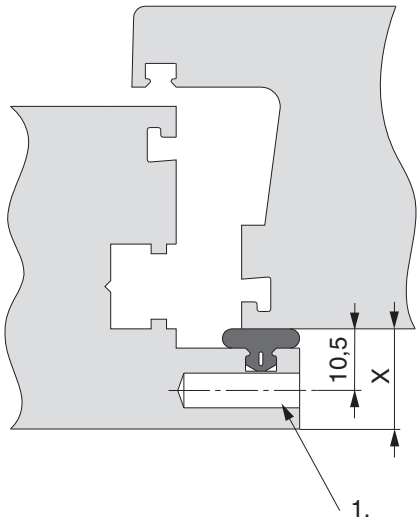

Regular la separación lateral (comprobar la medida de cubierta X)

21562 - Plantilla de taladro para bisagra angular con tetones de 5 mm PVC

Premarcar con broca de 5 mm

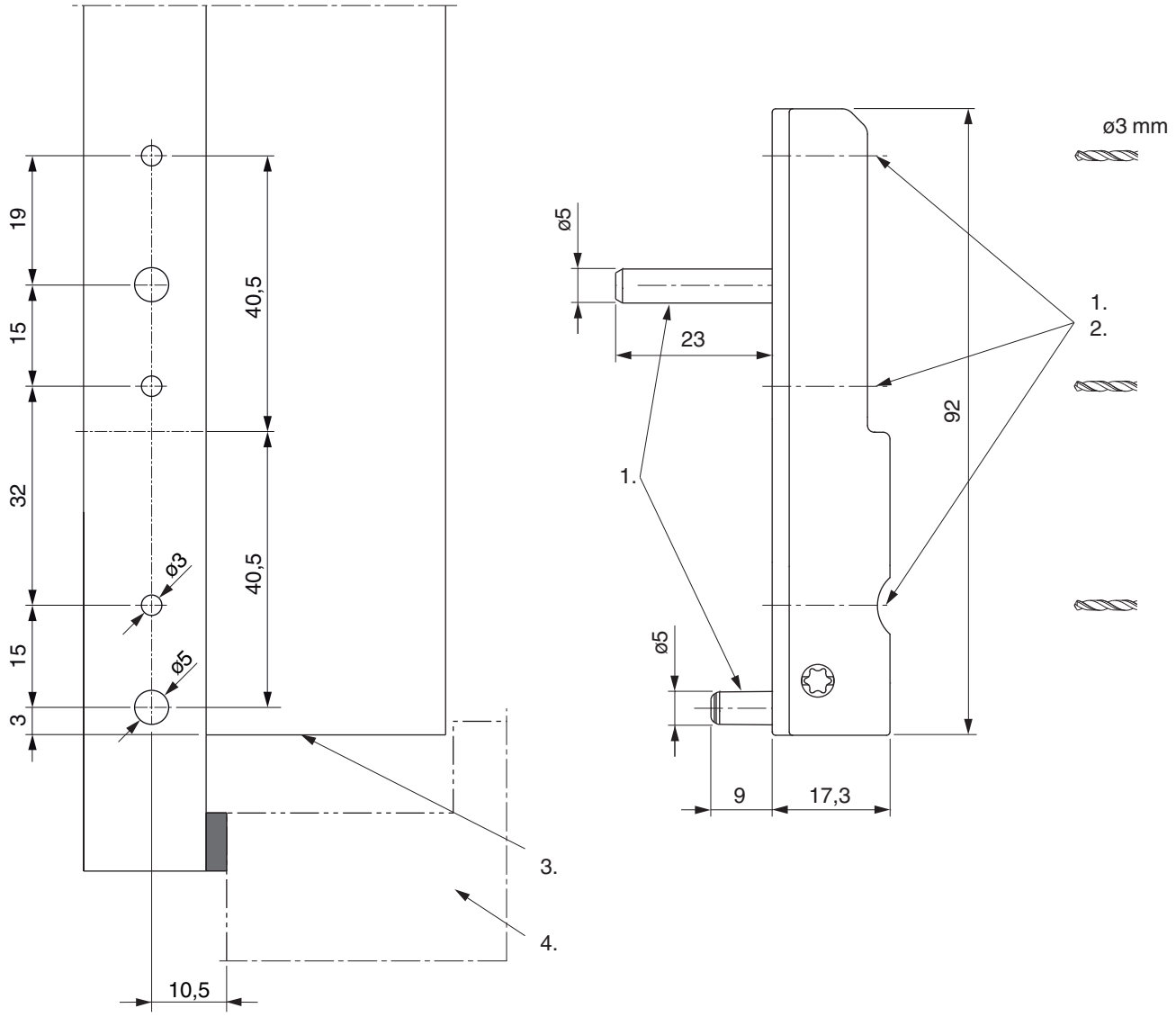

1. Premarcar
2. Atornillar
3. Borde de canal de herraje
4. Marco