202581 - Elevador de hoja para montaje a posteriori MM plata

Dibujos técnicos

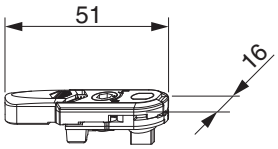

			№
plata	Elevador de hoja para montaje a posteriori MM	50	202581

Cambio del elevador

Desmontaje

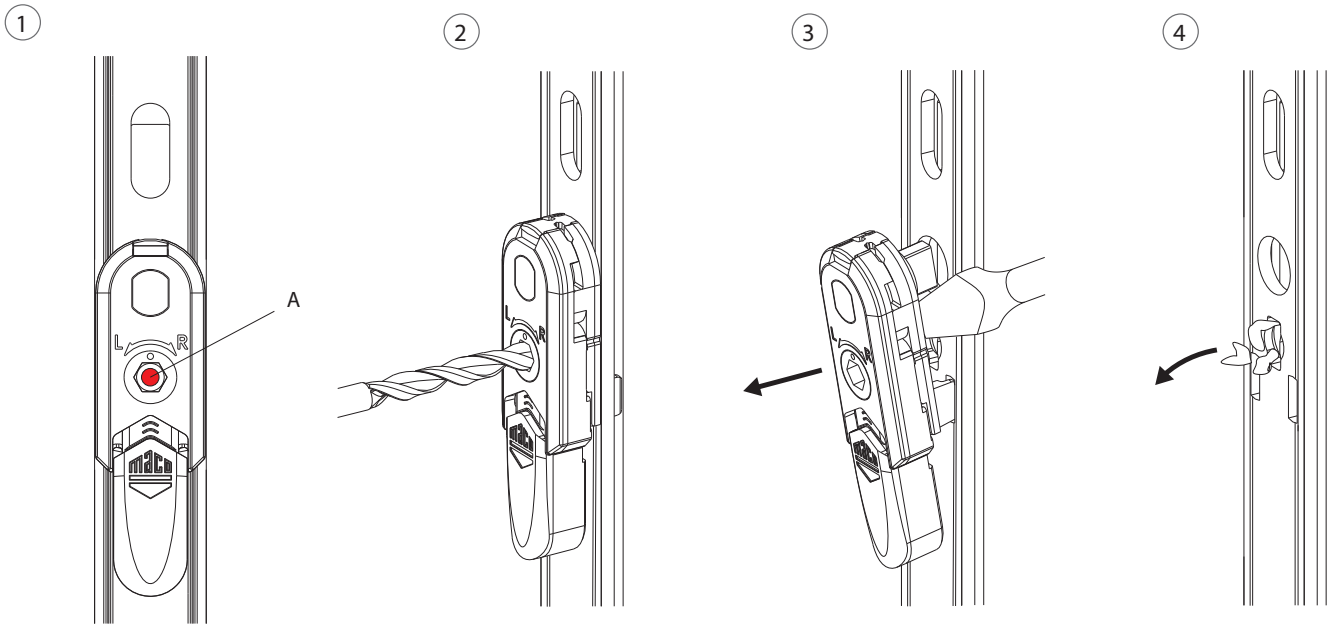

1. Falleba con elevador y agujero para broca (A)
2. Taladrar: Taladrar el elevador **en posición de neutro** con broca Ø 4 mm.
3. Retirar: Quitar el elevador con un destornillador.
4. Limpiar: Quitar cualquier resto de rebaba.

202581 - Elevador de hoja para montaje a posteriori MM plata

Montaje

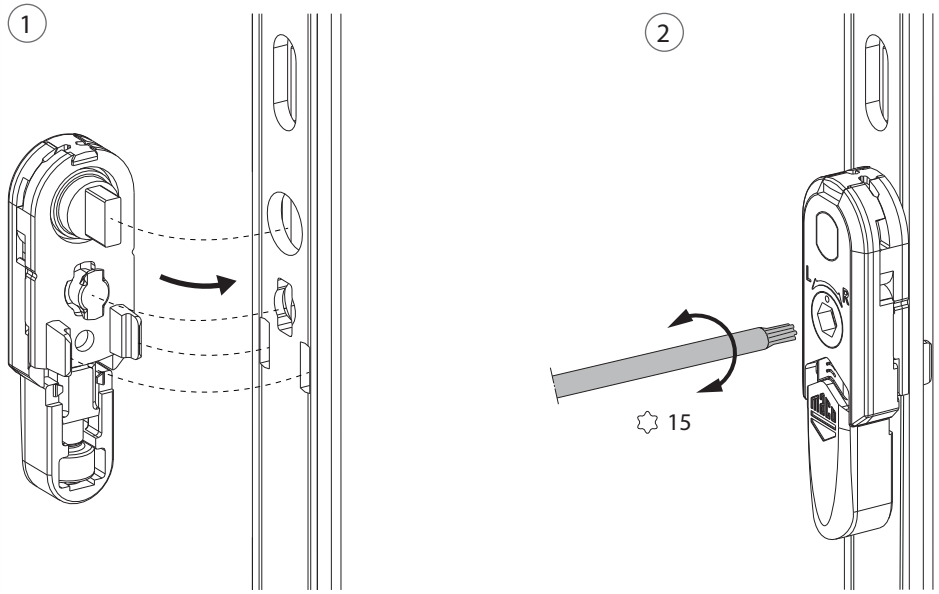

1. Colocar el elevador en las ranuras del frontal de la falleba.
2. Para fijarlo, girar el perno de bayoneta 90° con TX 15

Activación y regulación del elevador

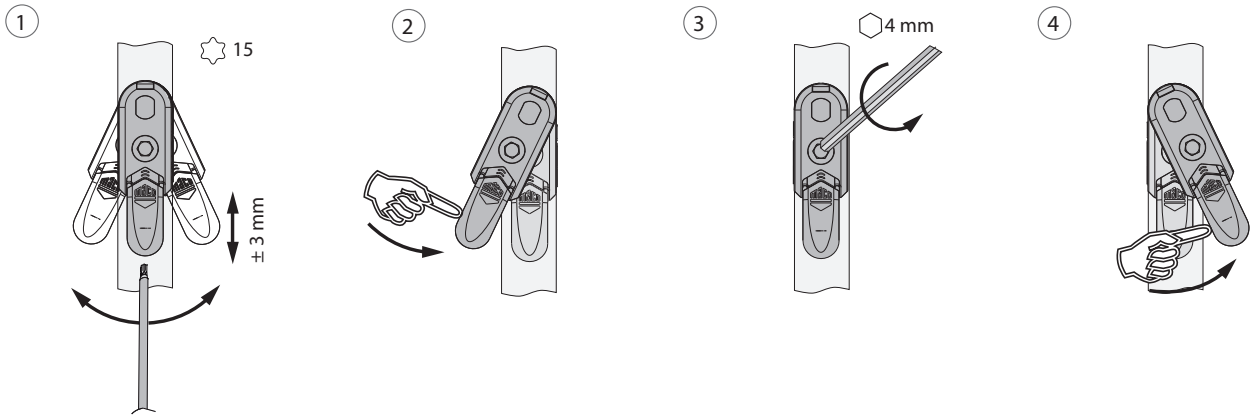

1. Activación y regulación en altura del elevador.
2. Devolución a neutro del elevador.
3. Fijación en el centro del elevador.
4. Activación del elevador.