MACO
MULTI-MATIC

352980 - Adaptador de corte recto sem junção de força Multi-Matic prata

Desenhos técnicos

		№
prata	100	352980[0) 1)]

[0)] As encomendas serão aceitas mesmo em quantidades menores da confecção padrão.

[1)] Nenhuma junção de força e portanto o utilizo de série de tal adaptador faz desabilitar a garantia e a responsabilidade civil do produto

Montagem adaptador para corte reto

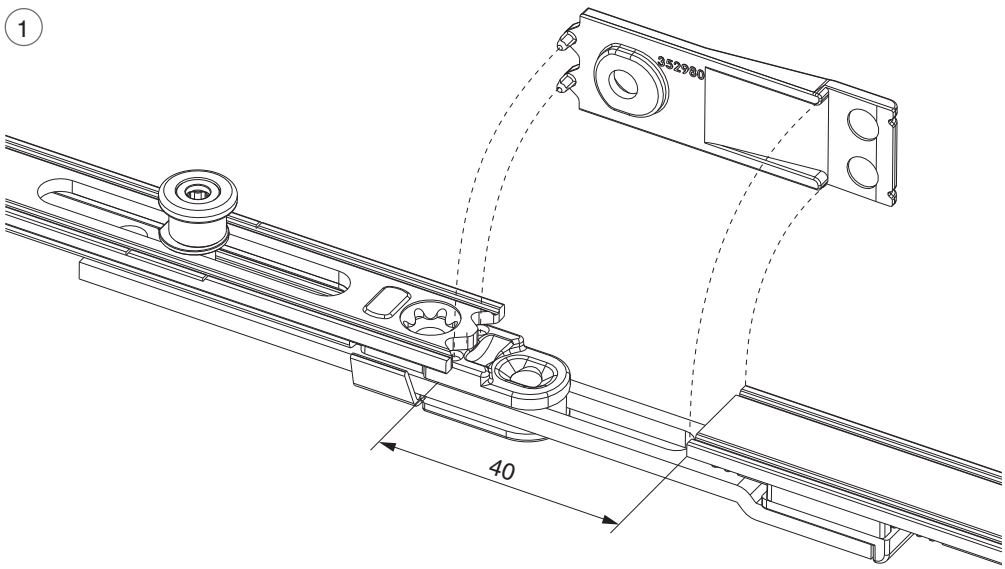
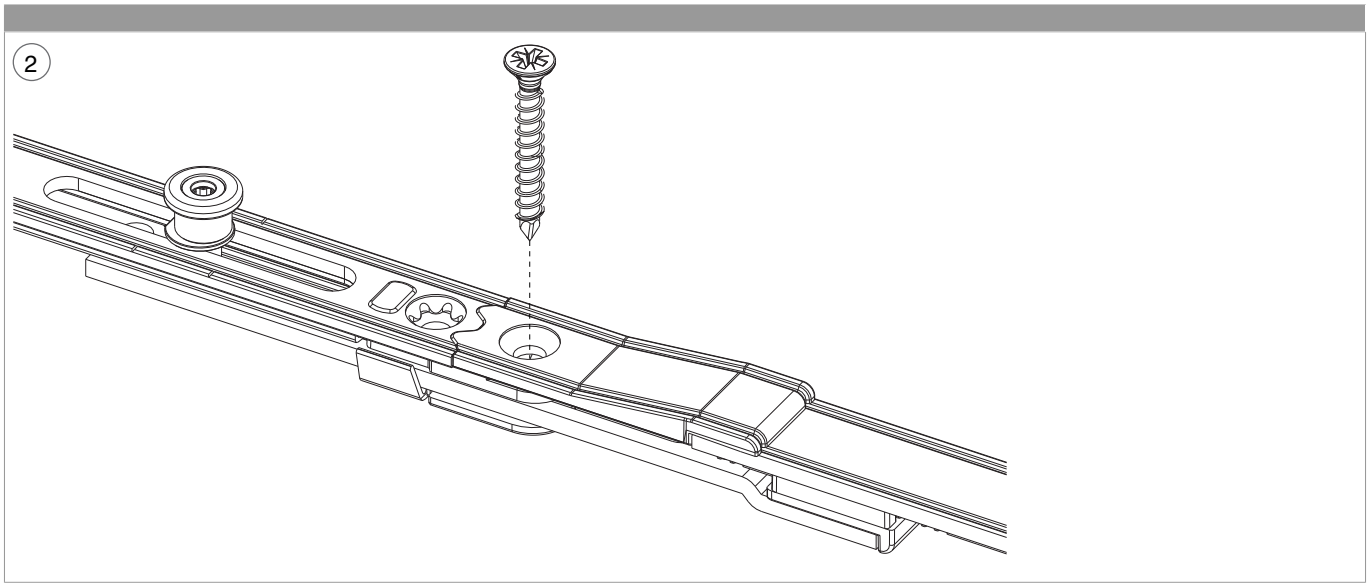
352980 - Adaptador de corte recto sem junção de força Multi-Matic prata